ALAMBRADO TUBULAR SEM TRAVESSA FIXADO COM BALDRAME DE 0,25 M
ALTURA ACABADA 4,00 MH
Nº 44

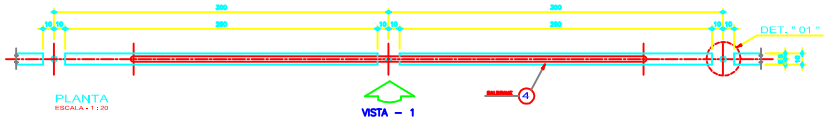

PLANTA
ESCALA - 1 : 20

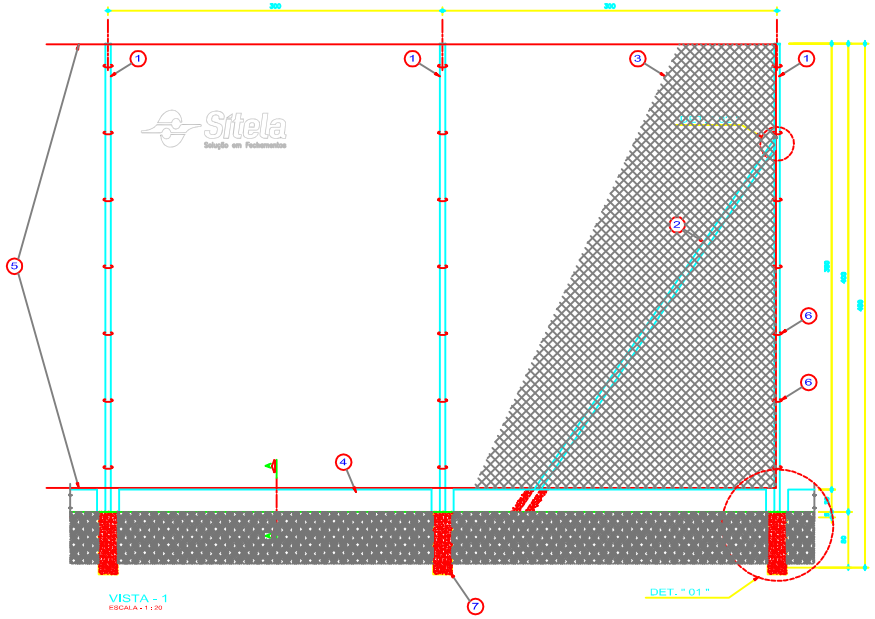

VISTA - 1
ESCALA - 1 : 20

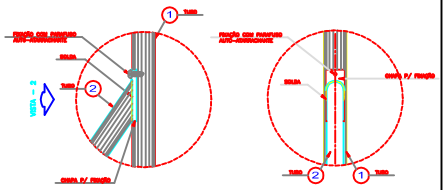

DETALHE " 02 "
ESCALA - 1 : 5

VISTA " 02 "
ESCALA - 1 : 5

TELAS DE ALAMBRADO				
1"	1 1/2"	2"	2 1/2"	3"
16 GALV. E PVC	PVC			
15 GALV. E PVC	GALV. E PVC	PVC	PVC	
14 GALV. E PVC	GALV. E PVC	GALV. E PVC	GALV. E PVC	PVC
13 GALV. E PVC	GALV. E PVC	GALV. E PVC	GALV. E PVC	GALV. E PVC
10	GALV. E PVC	GALV. E PVC	GALV. E PVC	GALV. E PVC

GALV. TELAS FABRICADAS COM ARAME GALVANIZADO COM CAMADA DE ZINCO DE 40 a 60 MICRONS
PVC. TELAS FABRICADAS COM ARAME GALVANIZADO COM CAMADA DE ZINCO DE 60 a 80 MICRONS MAIS REVESTIMENTO EM PVC NA COR A ESCOLHER PELO CLIENTE

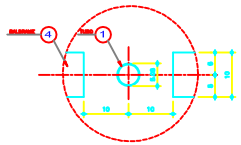

DET. " 1 " - PLANTA
ESCALA - 1 : 5

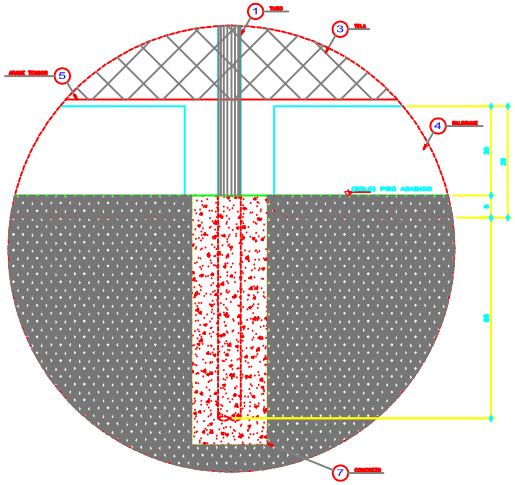

DET. " 1 " - ELEVAÇÃO
ESCALA - 1 : 5

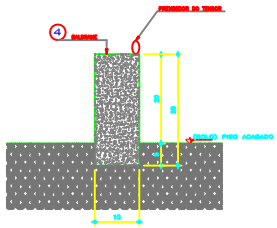

CORTE A-A
ESCALA - 1 : 5

LEGENDA:

1. Tubo industrial ø 50,8mm parede 1,2mm, sendo montantes medindo 4,50m com tampa de chumbo. Fixados no solo com concreto em furos de 0,20m x cada 3,00m
2. Tubo industrial ø 38mm parede 1,2mm sendo travessa medindo 4,00m.
3. Tela simples tangito malha (dois tabiais) fio (dois tabiais) galvanizado, sendo 12m2 x 4,00mh
4. Baldrame de concreto 20% brec pré moldado vibrado medindo 0,10x0,25x2,60m, com ferragem e ganchos para fixação da tela a cada 0,50m, sendo 0,20m enterrado no solo
5. Arame tensor fio 12 BWG galvanizado (02 fios)
6. Amarração da tela com arame galvanizado fio 14 BWG
7. Concreto magro consumo 100kg para fixação
8. Pintura dos Montantes e Esquadrias Brutas s/ Pintura Eletrostática Galvanizada.
9. Galvanizado s/ Pintura Eletrostática.

REVISÃO	DESCRIÇÃO	DATA	ALTERADO POR
04			
03			
02			
01	REVISÃO GERAL	12/08/09	CELSO

ASSUNTO
ALAMBRADO TUBULAR SEM TRAVESSA COM BALDRAME DE 0,25M ALTURA ACABADA 4,00MH

FOLHA
044

DESENHO	VERIFICAÇÃO	DATA	ESCALA	REVISÃO
CELSO ALEXANDRE		12.08.2009	1 : 20	01