GRADIL ENRIJECIDO FIXADO COM CHAPA E BUCHA
Nº 81

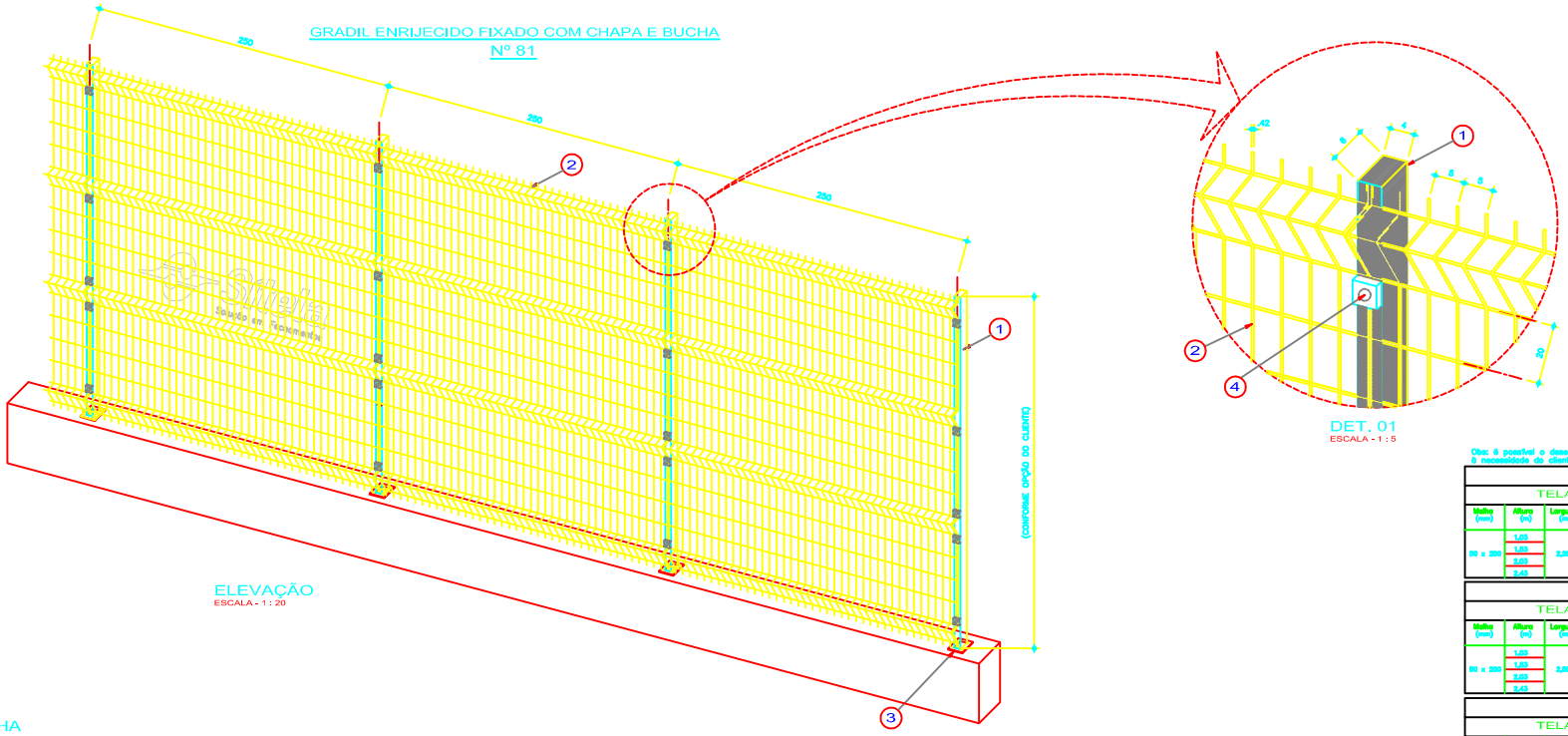

ELEVAÇÃO
ESCALA - 1 : 20

DET. 01
ESCALA - 1 : 5

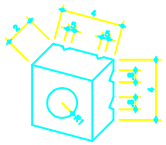

DET. DA CASTANHA
ESCALA - 1 : 2

Obs: é possível o desenvolvimento de malhas diferentes, adequando-se à necessidade do cliente

SIGRADI MAX								
TELA					ARAME			
Malha (mm)	Altura (m)	Largura (m)	Peso (kg)	Vincos	ø Fio (mm)	Camada de Pintura (microns)	Lrt (kgf/mm²)	Camada Zn (microns)
50 x 200	1,03	2,50	8,95	2	5,00	150 a 300	70 a 80	60 a 100
	1,53		12,00	3				
	2,03		14,00	4				
	2,43		15,05	4				

SIGRADI MÉDIO								
TELA					ARAME			
Malha (mm)	Altura (m)	Largura (m)	Peso (kg)	Vincos	ø Fio (mm)	Camada de Pintura (microns)	Lrt (kgf/mm²)	Camada Zn (microns)
50 x 200	1,03	2,50	6,45	2	4,40	150 a 300	70 a 80	60 a 100
	1,53		8,35	3				
	2,03		12,00	4				
	2,43		15,35	4				

SIGRADI MIX								
TELA					ARAME			
Malha (mm)	Altura (m)	Largura (m)	Peso (kg)	Vincos	ø Fio (mm)	Camada de Pintura (microns)	Lrt (kgf/mm²)	Camada Zn (microns)
50 x 200	1,03	2,50	4,80	2	4,4 x 3,4	150 a 300	70 a 80	60 a 100
	1,53		7,20	3				
	2,03		9,60	4				
	2,43		11,55	4				

GALV. GALVANIZADO DE 60 a 80 MICRONS
PINTURA: EM POLIESTER DE 150 a 200 MICRONS DE CAMADA
ARAME: COM MAIOR TEOR DE DUREZA

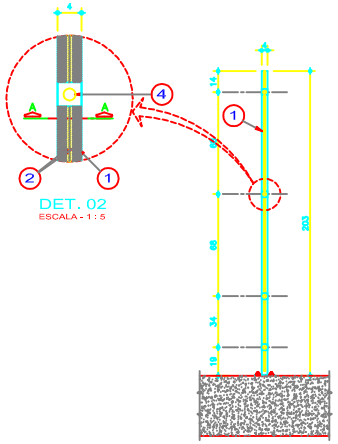

DET. 02
ESCALA - 1 : 5

VISTA FRONTAL DO TUBO
ESCALA - 1 : 20

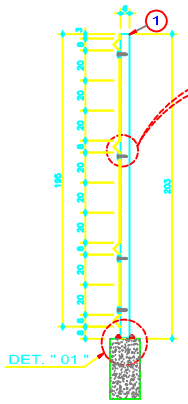

VISTA LATERAL DO TUBO
ESCALA - 1 : 20

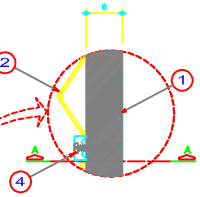

DET. 03
ESCALA - 1 : 5

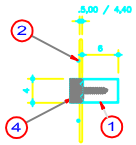

CORTE A-A
ESCALA - 1 : 5

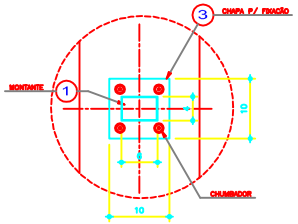

DET. " 1 " - PLANTA
ESCALA - 1 : 5

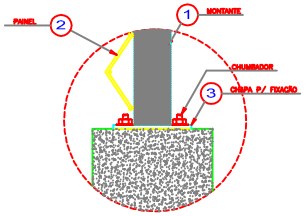

DET. " 1 " - ELEVAÇÃO
ESCALA - 1 : 5

DISPOSIÇÃO DOS VINCOS NAS ALTURAS DISPONIVEIS

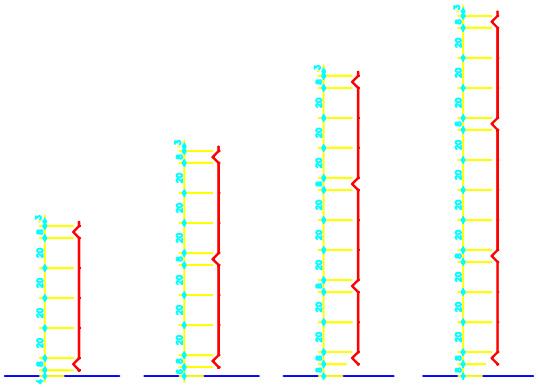

LEGENDA:

1. Montantes em tubo 60 x 40mm parede 1,5mm Fixados com chapa e bucha a cada 2,50m
2. Painel conforme opção do cliente
3. Chapa 100 x100mm x 1/4" galvanizada com 4 buchas C-8 1/4" x2"
4. CASTANHAS FIXADORA 100% nylon de alta resistencia, com parafusos com 4 x zinco

REVISÃO	MODIFICADO	DATA	ALTERADO POR
02	INCLUSÃO DE NOVAS INFORMAÇÕES	10/01/11	CELSO
01	REVISÃO GERAL	12/09/09	CELSO

ASSUNTO: GRADIL ENRIJECIDO FIXADO COM CHAPA E BUCHA

FOLHA: 081

AUTOR DO PROJETO:
RESP. TÉCNICO:
CREA-Nº:
DESENHO: CELSO ALEXANDRE
VERIFICAÇÃO:
DATA: 14.04.2011
ESCALA: 1 : 20
REVISÃO: 02